FICHE TECHNIQUE / **ARRIERE-10**

- A — Diffuseur coulissant A
- U[1] — Support souple U
- U[2] — Support souple cône U
- X[1] — Support X

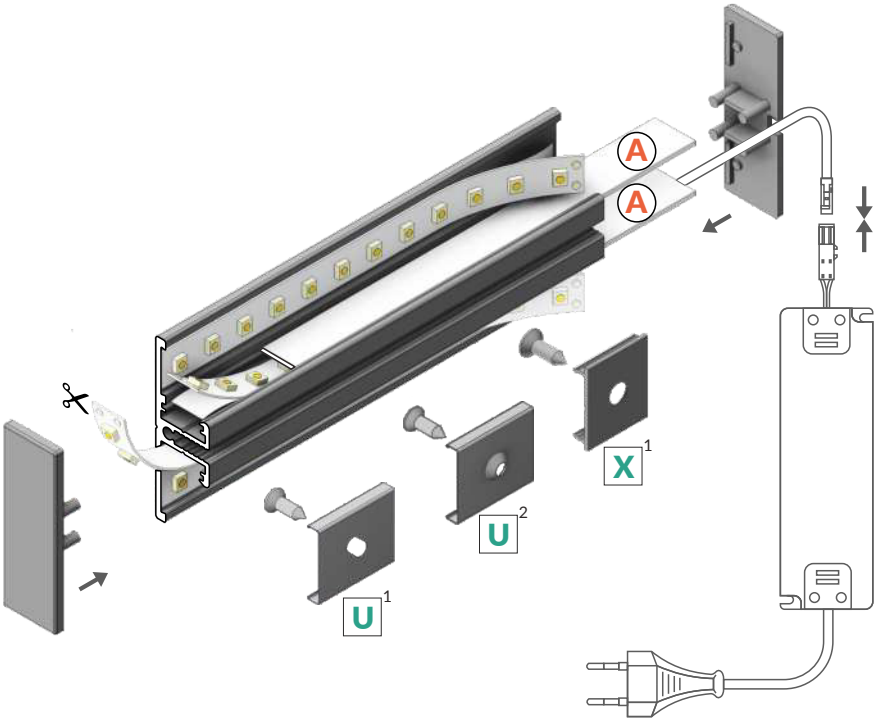

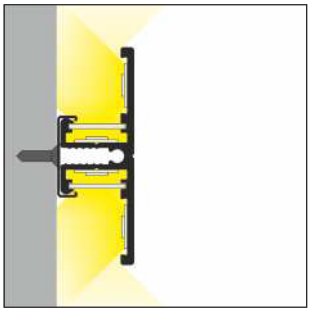

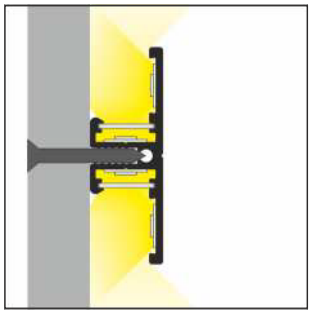

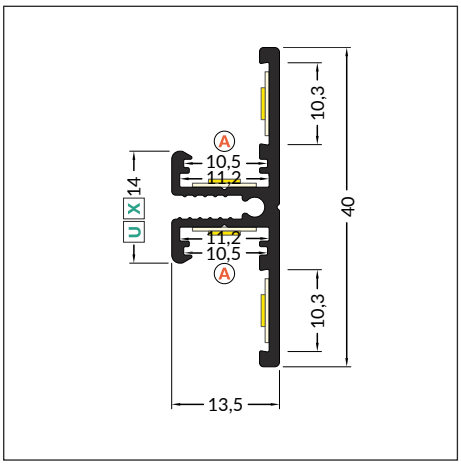

INDEX = 1 pièce, longueur 2000 mm
une boîte = 10 pièces

blanc
1m : T98402B1
2m : T98402B2

anodisé
1m : T98402A1
2m : T98402A2

noir anodisé
1m : T98402N1
2m : T98402N2

aluminium brut
1m : T98402R1
2m : T98402R2

max 10 mm

matière : **aluminium**

utilisation spécifique

Longueurs disponibles : 1000 mm, 2000 mm.
La tolérance standard de la longueur du profilé est de +2mm.

Les produits présentés dans les documents, offres commerciales, catalogues ou fiches techniques sont soumis à modification sans préavis.
Les caractéristiques ne deviennent contractuelles qu'après accord écrit de la direction de PROMOLED.
PROMOLED - 17 rue Neouvielle - 31120 Portet sur Garonne Tel: 05.61.72.62.93 - Fax: 05.61.72.07.97
Mail: promoled@orange.fr - www.promoled.fr