FICHE TECHNIQUE

MIIDEX LIGHTING

PROJECTEUR EXTERIEUR LED 400W - 40000LM - 3000K

REF : 80621

CE | RoHS 2011/65/EU | EMC | 120° | Dimmable | IP65 | IK06 | Classe 1

Ref. 80621

Produit : Projecteur Extérieur Led

Finition : Gris anthracite

Lumens : 40000 Lm

Puissance absorbée : 400W

Puissance restituée : ≈3800W

Dimmable : Non

Température couleur : 3000K

Dimensions (L × l × H) : 603 x 400 x 62 mm

Longueur de câble : 80 cm 3G 1.0mm² HOSRN-F

Emballage : Boite

EAN : 3701124424570

En milieu oxydant (salin type bord de mer notamment) lors de la pose, l'intégrité de la couche de protection de la peinture du produit ou son support doit être assurée. En cas de détérioration, une nouvelle couche de vernis de protection spécifique doit être appliquée. La rouille pourrait attaquer le support et le fragiliser.

Paramètres Optiques

Efficacité Lumineuse : > 90%
Index Rendu Couleur (IRC) : > 80
Lumens / watt : ≈ 100 Lm/w

Paramètres Electriques

Classification énergétique : A+
Tension entrée : 200-265V AC
Fréquence : 50~60Hz
Facteur de puissance : 0,98
Puissance à l'allumage : > 95%
Température et humidité de travail :
-20 °C- +45 °C/10%-70%
Allumage : Immédiat
Angle : 120°
Matériaux utilisés : Aluminium + Verre
Durée de vie théorique de la LED : 30,000 Heures
ON/OFF > 100 000
Indice de protection IP : IP65
Indice de protection IK : IK06
Poids Net : ≈ 9,00Kg

Dimensions

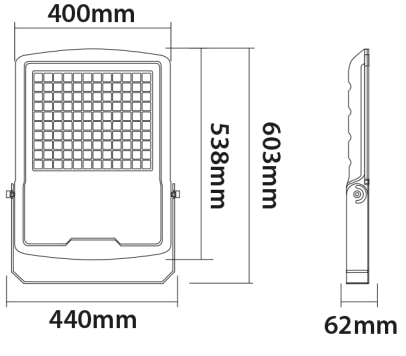

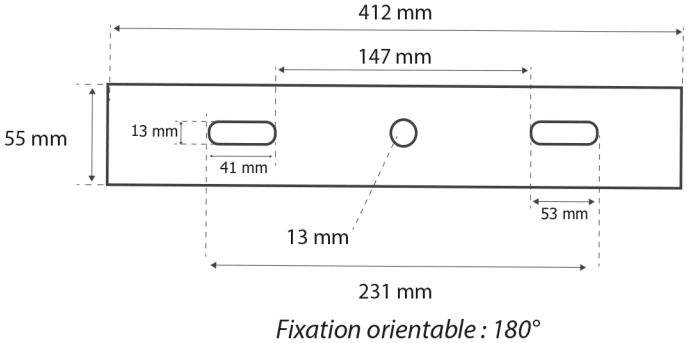

Fixation orientable : 180°

Les normes internationales fixent la tolérance du flux lumineux et de la charge associée à ± 10 %. La température des couleurs est soumise à une tolérance pouvant aller jusqu'à +/-150° Kelvin par rapport à la valeur nominale

Les produits présentés dans les documents, offres commerciales, catalogues ou fiches techniques sont soumis à modification sans préavis. Les caractéristiques ne deviennent contractuelles qu'après accord écrit de la direction de PROMOLED.