FICHE TECHNIQUE

MIIDEX LIGHTING

CUBE LUMINEUX - SANS FIL - RGB

REF : 60011

CE | RoHS 2011/65/EU | EMC | Dimmable | IP44 | IK08

Ref. 60011

Produit : Cube Lumineux

Dimmable : Non

Couleur : RGB

Dimensions (L x l x H) : 40 x 40 x 40 cm

Emballage : Boite

EAN : 3701124425607

Batterie amovible incluse

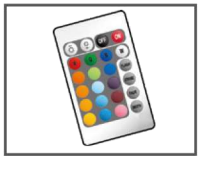

Télécommande RGB incluse

Chargeur USB

Dimensions

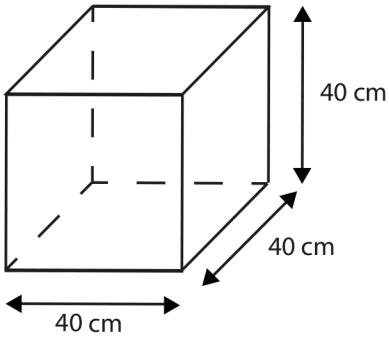

Paramètres Electriques

Classification énergétique : A+

Module Batterie + LED amovible

Input Voltage : Batterie Lithium
Chargement USB

Temps de chargement de la batterie : 5 – 8 heures

Autonomie (variable) en mode RGB : 5-8 heures

Puissance à l'allumage : > 95%

Température et humidité de travail

-14°C - +35°C / 10%-70%

Allumage : Immédiat

Matériaux utilisés : Plastique Polyéthylène

ON/OFF > 100 000

Durée de vie théorique de la LED : 30,000 Heures

Poids Net : 4,08 Kg

Indice de protection IP : IP44

Indice de protection IK : IK08

Option : Batterie supplémentaire (réf.S60011)

Les produits présentés dans les documents, offres commerciales, catalogues ou fiches techniques sont soumis à modification sans préavis.
Les caractéristiques ne deviennent contractuelles qu'après accord écrit de la direction de PROMOLED.

PROMOLED - 17 rue Neouvielle - 31120 Portet sur Garonne Tel: 05.61.72.62.93 - Fax: 05.61.72.07.97 - Mail: promoled@orange.fr - www.promoled.fr